RTA 160/4T

COD. 31.8885.97.3

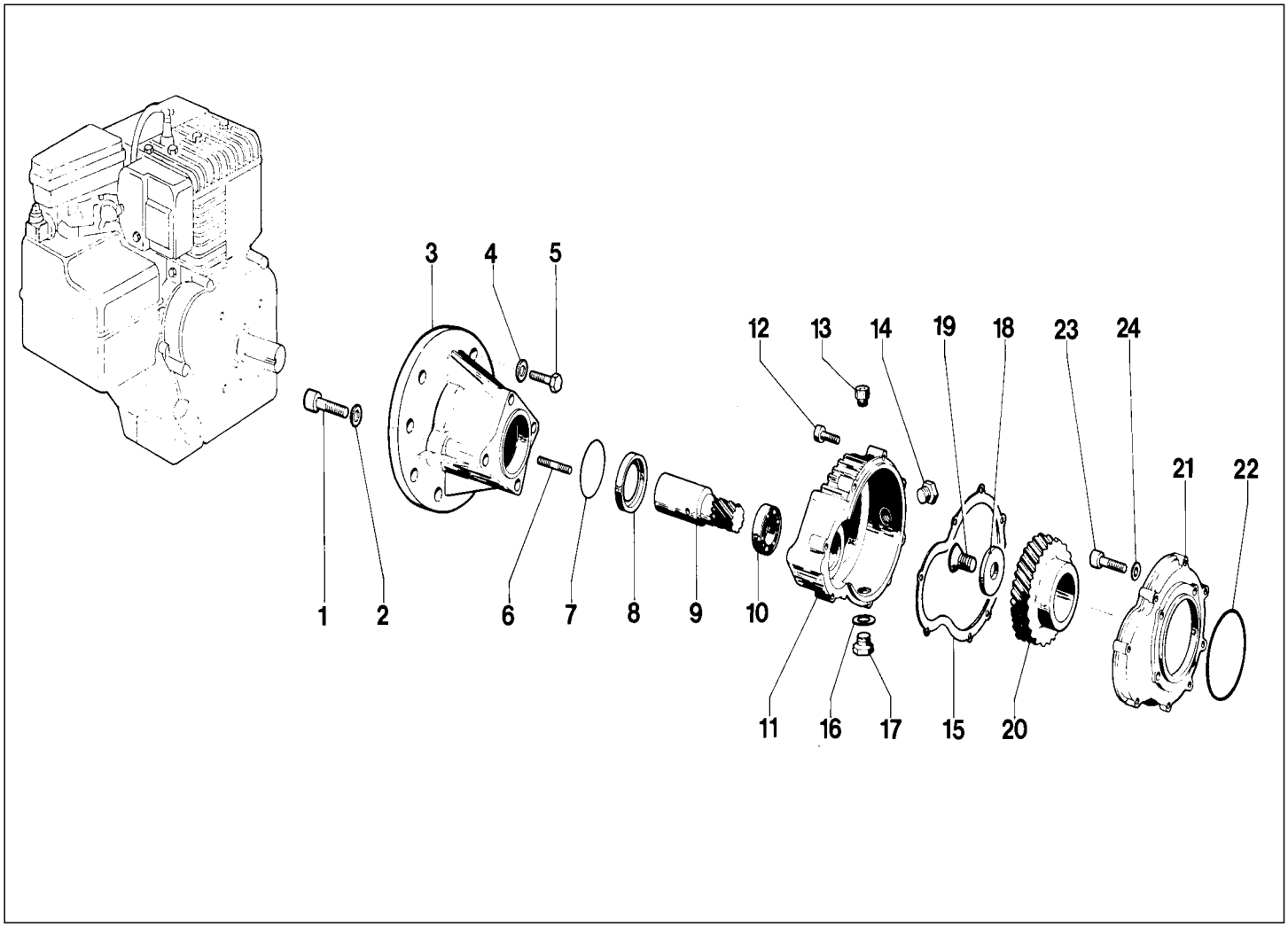

POS.	CODICE *PART NUMBER*	Q.TY	DENOMINAZIONE *DESCRIPTION*
1	**86.2796.00.2**	4	VITE TCEI M8x40 UNI5931
2	**84.3652.00.2**	4	ROSETTA SCHNORR D.8,4
3	**31.1504.07.2**	1	FLANGIA RIDUTTORE
4	**84.3667.00.2**	4	ROSETTA ELASTICA D.8,2 UNI1751
5	**86.2670.00.2**	4	VITE TE M8x25 UNI5739 ZINCATA
6	**86.2740.00.2**	1	VITE STEI M8x35 UNI5923
7	**80.3210.30.2**	1	ANELLO OR 2,62x63,17
8	**80.2151.00.2**	1	ANELLO RADIALE
9	**31.1505.42.2**	1	PIGNONE Z=9 CONICO
10	**81.2707.00.2**	1	CUSCINETTO SFERE
11	**31.1257.09.2**	1	SEMISCATOLA RIDUTTORE LATO MOTORE
12	**86.2752.00.2**	8	VITE TCEI M8x35 UNI5931
13	**85.3511.00.2**	1	TAPPO CARICO OLIO G.1/2
13	**85.2631.00.2**	1	TAPPO CONICO EI G.1/2 (OPTIONAL)
14	**85.3510.00.2**	1	SPIA LIVELLO OLIO G.1/2
15	**31.1268.72.2**	1	GUARNIZIONE RIDUTTORE
16	**82.4109.00.2**	1	GUARNIZIONE D.17x22x1
17	**85.2579.00.2**	1	TAPPO G.3/8
17	**85.2582.00.2**	1	TAPPO CARICO OLIO G.3/8 (OPTIONAL)
18	**31.1334.46.2**	1	RONDELLA FISSAGGIO CORONA RIDUTTORE
19	**86.3750.00.2**	1	VITE TSEI M12x30 UNI5933
20	**31.1333.42.2**	1	CORONA Z=54
21	**31.1256.09.2**	1	SEMISCATOLA RIDUTTORE LATO POMPA
22	**80.3080.90.2**	1	ANELLO OR 1,78x88,62
23	**86.3265.00.2**	4	VITE TCEI M10x25 UNI5931
24	**82.4051.00.2**	4	GUARNIZIONE D.10,5x16x1

NOMENCLATURA RICAMBI RIDUTTORE MOD. RTA 160/4T (C53P MOTORI TERMICI ALBERO CONICO dia. 23)

COPPIA DI SERRAGGIO - *TORQUE CHART*

CODICE *CODE*	Q.TY	N. POS.	RTA 160 (31.8885.97.3)	
			N.m	Lbr.ft
86.2796.00.2	4	1	22	16.2
86.2670.00.2	4	5	22	16.2
86.2740.00.2	1	6	15	11.1
86.2752.00.2	8	12	22	16.2
86.3750.00.2	1	19	50	37
86.3265.00.2	4	23	40	29.5

TOLLERANZA DI SERRAGGIO: 0 → - 10%
TOLERANCE ON TORQUE VALUE: 0 → - 10%

BERTOLINI pumps