RTA 155/2T

COD. 31.8301.97.3

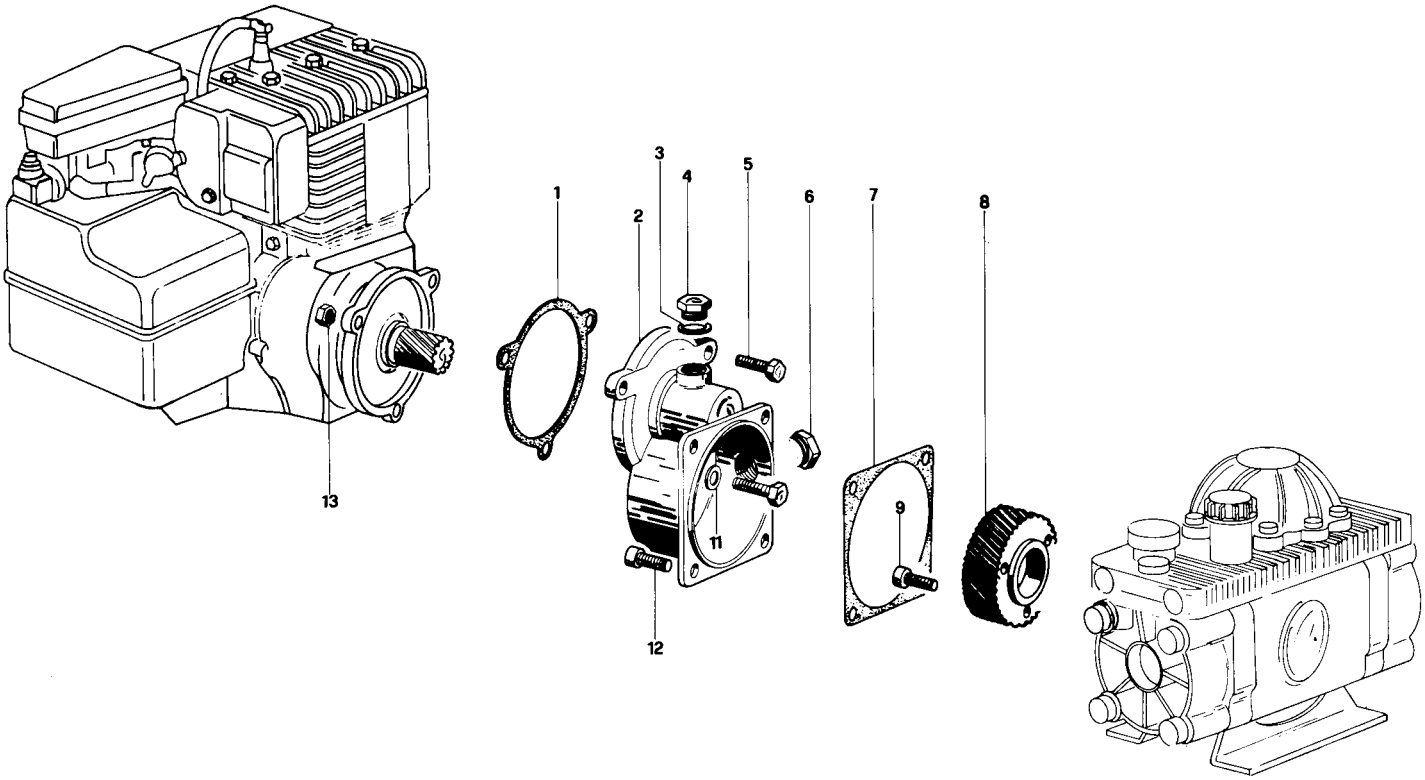

POS.	CODICE *PART NUMBER*	Q.TY	DENOMINAZIONE *DESCRIPTION*
1	**31.0731.72.2**	1	GUARNIZIONE
2	**31.0728.08.2**	1	CARTER RIDUTTORE
3	**82.4081.00.2**	1	GUARNIZIONE D.13,2x19x1,5
4	**85.2543.50.2**	1	TAPPO G.1/4
5	**86.2785.00.2**	3	VITE TE M8x40 UNI5737
6	**85.3510.00.2**	1	SPIA LIVELLO OLIO G.1/2
7	**31.0354.72.2**	1	GUARNIZIONE
8	**31.0729.42.2**	1	CORONA Z=50
9	**86.2569.00.2**	3	VITE TCEI M8x20 UNI5931 ESLOK
11	**84.3642.90.2**	1	ROSETTA D.8,1x14x1
12	**86.3212.00.2**	4	VITE TCEI M10x20 UNI5931
13	**81.4575.00.2**	3	DADO M8 UNI5588

NOMENCLATURA RICAMBI RIDUTTORE MOD. RTA 155/2T
(PA330 RT2 MOTORE TERMICO ALBERO SPECIALE DENTATO)

COPPIA DI SERRAGGIO - *TORQUE CHART*

CODICE *CODE*	Q.TY	N. POS.	RTA 155 (31.8301.97.3)	
			N.m	Lbr.ft
86.2785.00.2	3	5	22	16.2
86.3212.00.2	4	12	40	29.5
86.2569.00.2	3	9	22	16.2
81.4575.00.2	3	13	22	16.2

TOLLERANZA DI SERRAGGIO: 0 → - 10%
TOLERANCE ON TORQUE VALUE: 0 → - 10%

BERTOLINI pumps