MOTOR POWERED DUPLO SPRAY

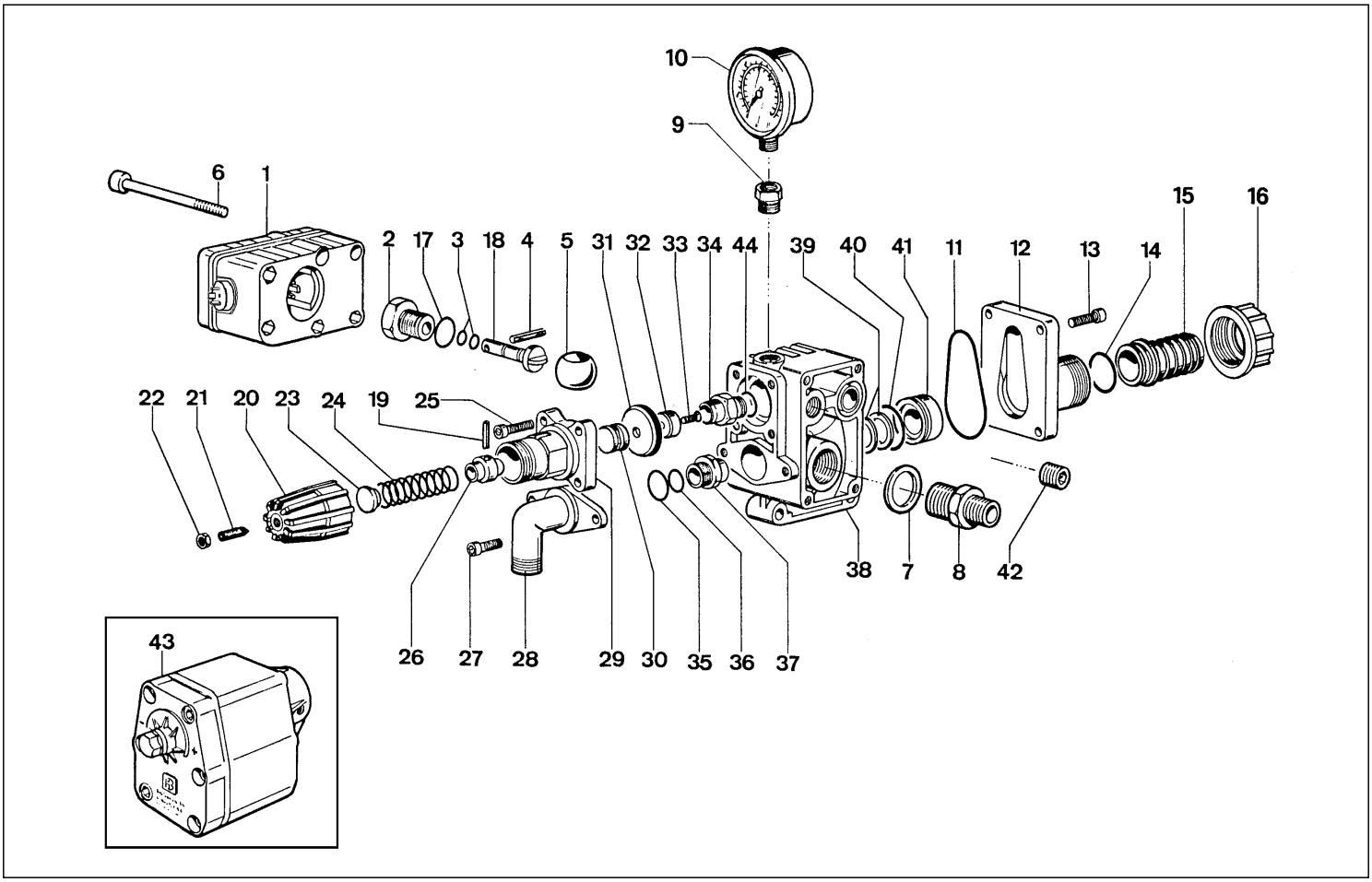

DISTRIBUTORE MOD. DUPLO SPRAY MOTORIZZATO - *MOTOR POWERED MULTI-DIRECTIONAL-VALVE MOD. DUPLO SPRAY*

KIT													
	CODICE *PART NUMBER*	24.9883.97.3											
	DESCRIZIONE *DESCRIPTION*	KIT VALVOLA *VALVE KIT*											
POSIZIONE ESPLOSO *POSITION NUMBER*		3	11	14	17	31	35	36	39	40	44	32	34
QUANTITà NEL KIT *QUANTITIES INCLUDED*		2	1	1	1	1	1	1	2	1	1	1	1

NOMENCLATURA RICAMBI DISTRIBUTORE MOD. DUPLO SPRAY MOTORIZZATO

POS.	CODICE *PART NUMBER*	Q.TY	DENOMINAZIONE *DESCRIPTION*	POS.	CODICE *PART NUMBER*	Q.TY	DENOMINAZIONE *DESCRIPTION*
1	**25.9968.97.3**	1	KIT MOTORIDUTTORE VALVOLA ON/OFF [3]	22	**81.4542.00.2**	1	DADO M6 UNI5588
2	**25.0223.32.2**	1	RACCORDO PER PERNO LEVA	23	**26.0204.51.2**	1	PIATTELLO MOLLA
3	**80.3052.50.2**	2	ANELLO OR 1,78x6,75 VITON	24	**26.0212.48.2**	1	MOLLA
4	**85.1136.00.2**	1	SPINA ELASTICA D.4x18	25	**86.2168.00.2**	4	VITE TCEI M6x22 UNI5931
5	**24.0221.53.2**	1	SFERA D.32,5	26	**26.0202.32.2**	1	PISTONCINO DI SPINTA
6	**86.2440.00.2**	3	VITE TCEI M6x100 UNI5931	27	**86.2168.00.2**	2	VITE TCEI M6x22 UNI5931
7	**82.4180.00.2**	1	GUARNIZIONE D.26,5x32x1	28	**24.0203.09.2**	1	RACCORDO INGRESSO CURVO G.3/4
8	**83.5060.35.2**	1	NIPPLO G.3/4	29	**24.0030.09.2**	1	CALOTTA
9	**83.5011.00.2**	1	RIDUZIONE G.3/8 M - G.1/4 F	30	**26.0203.32.2**	1	PISTONCINO PORTA MEMBRANA
10	**83.0080.00.2**	1	MANOMETRO	31	**26.0189.36.2**	1	MEMBRANA
11	**80.3210.40.2**	1	ANELLO OR 2,62x64,77	32	**26.0201.18.2**	1	OTTURATORE PIANO IN CERAMICA
12	**24.0202.09.2**	1	FLANGIA DI SCARICO	33	**86.1934.80.2**	1	VITE TSPEI M5x16 UNI5933 INOX
13	**86.2216.00.2**	4	VITE TCEI M6x25 UNI5931	34	**24.0218.51.2**	1	SEDE VALVOLA REGOLAZIONE
14	**80.3219.00.2**	1	ANELLO OR 3,0x25	35	**80.3218.00.2**	1	ANELLO OR 3,0x22
15	**84.1620.50.2**	1	RACCORDO DIRITTO D.30	36	**80.3068.00.2**	1	ANELLO OR 1,78x17,17
15	**84.1608.40.2**	1	RACCORDO DIRITTO D.25 (OPTIONAL)	37	**24.0215.53.2**	1	UGELLO RISUCCHIO D.9,5 (70-110 l/min)
15	**84.0542.40.2**	1	RACCORDO CURVO D.25 (OPTIONAL)	37	**24.0216.53.2**	1	UGELLO RISUCCHIO D.12 (110-150 l/min)
15	**84.0560.00.2**	1	RACCORDO CURVO D.30 (OPTIONAL)	38	**24.0240.09.2**	1	CORPO DISTRIBUTORE
16	**82.0067.50.2**	1	GALLETTO G.1"1/4	39	**24.0223.32.2**	2	GUARNIZIONE PER SFERA
17	**80.3189.00.2**	1	ANELLO OR 2,62x18,72	40	**80.3208.00.2**	1	ANELLO OR 2,62x31,42
18	**24.0541.51.2**	1	PERNO COMANDO SFERA	41	**24.0219.53.2**	1	RONDELLA PORTA GUARNIZIONE
19	**85.1158.20.2**	1	SPINA ELASTICA D.4x36	42	**85.2585.00.2**	1	TAPPO CONICO G.3/8
20	**26.0205.32.2**	1	POMOLO DI REGOLAZIONE	43	**25.9973.97.3**	1	VALVOLA REGOLAZIONE MOTORIZZATA
21	**86.2140.00.2**	1	VITE STEI M6x20 UNI5927	44	**80.3181.20.2**	1	ANELLO OR 2,62x15,88

[3] Da ordinare con perno pos.18 ed OR pos. 3
To order with pin pos. 18 and o-ring pos. 3

BERTOLINI pumps